Datenblatt:

DB 500+0005+000 activity indicator

Al

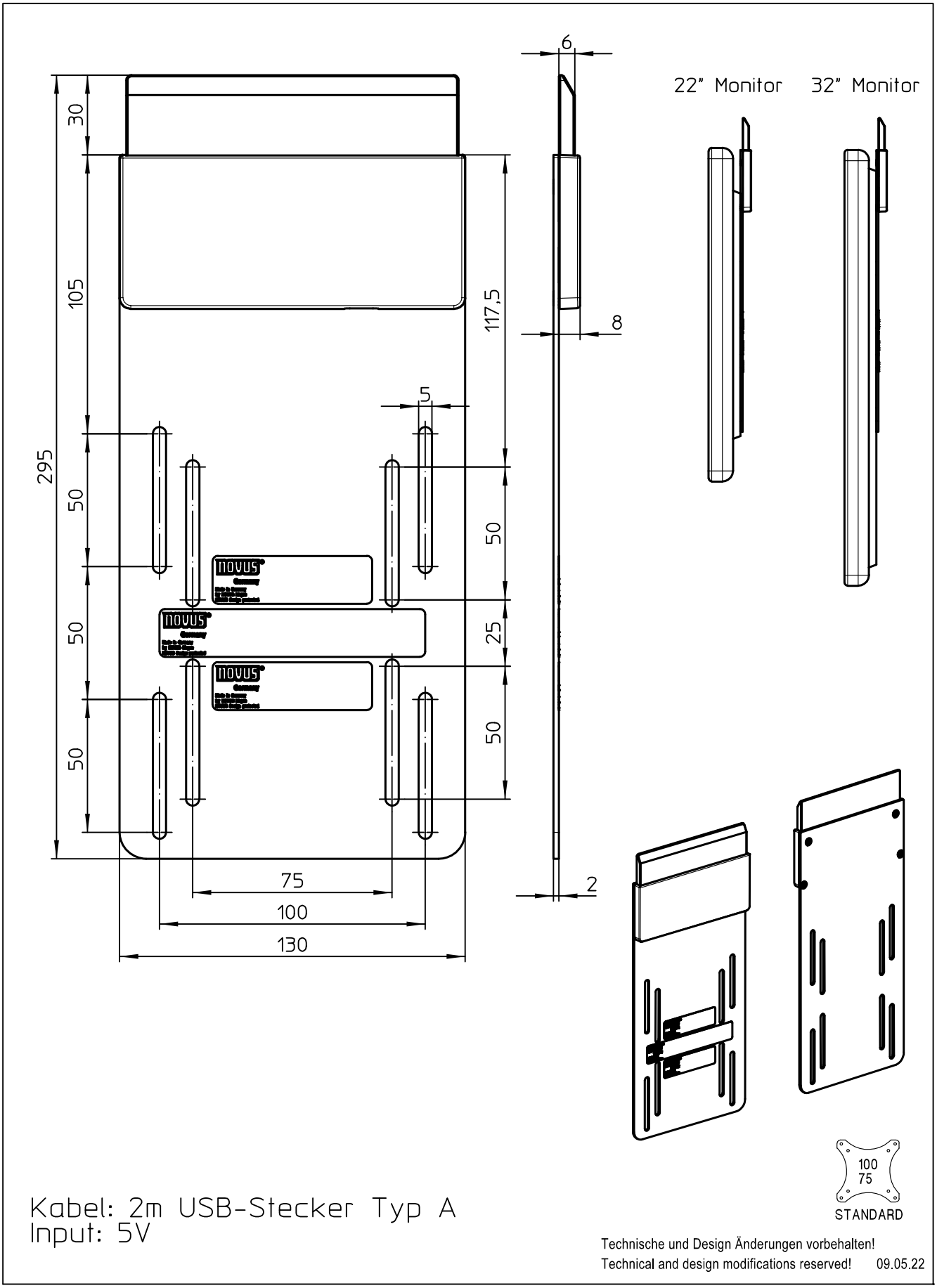

859-2498

Ausgegeben von iprint am 13.09.2023 / 09:14